ART. F011/22
TALADRO DE NÚCLEO MANGO WELDON

PERMITE UN CORTE MUY RÁPIDO, NO REQUIERE PRETALADRADO Y NO CREA NINGUNA FORMACIÓN DE REBABAS GRACIAS AL MENOR ESFUERZO..

€40,00

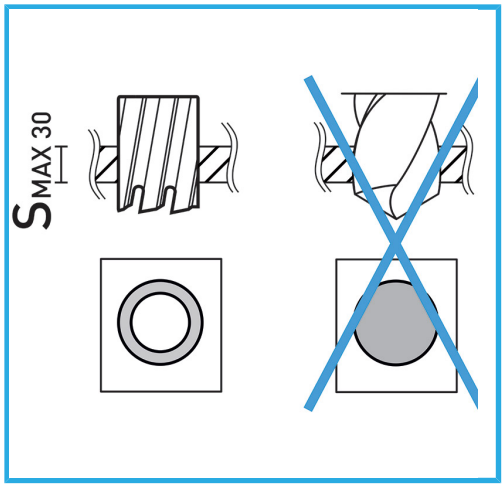

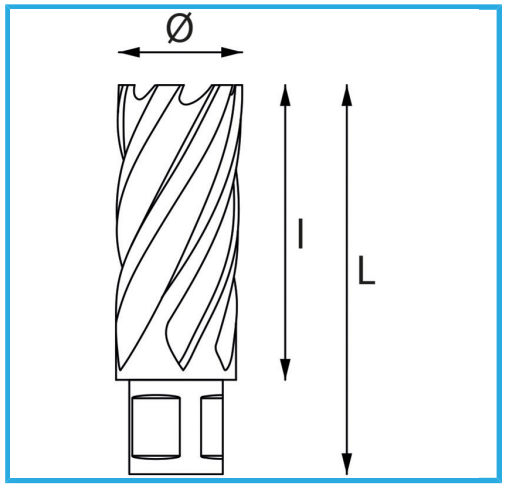

Capacidad de corte	30 mm
ø	22 mm
Longitud total	62 mm
Peso bruto	0,11 kg
Dimensiones de embalaje	105x30x30 h mm
Codigo de barras	8012667291785

Colgante

HSS -