ART. F002/35

TALADRO DE NÚCLEO CON MANGO WELDON

PERMITE UN CORTE MUY RÁPIDO, NO REQUIERE PRETALADRADO Y NO CREA NINGUNA FORMACIÓN DE REBABAS GRACIAS AL MENOR ESFUERZO..

€110,00

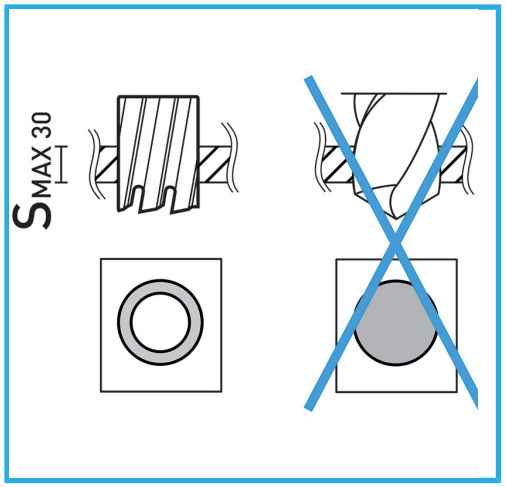

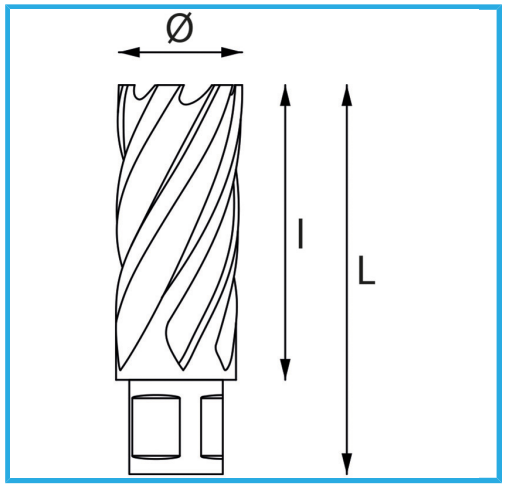

ø	35 mm
Capacidad de corte	30 mm
Longitud total	62 mm
Peso bruto	0,18 kg
Dimensiones de embalaje	-
Codigo de barras	8012667291471

Colgante

HSS CO 5% -