ART. F002/13L

TALADRO DE NÚCLEO LARGAS CON MANGO WELDON

PERMITE UN CORTE MUY RÁPIDO, NO REQUIERE PRETALADRADO Y NO CREA NINGUNA FORMACIÓN DE REBABAS GRACIAS AL MENOR ESFUERZO..

€58,50

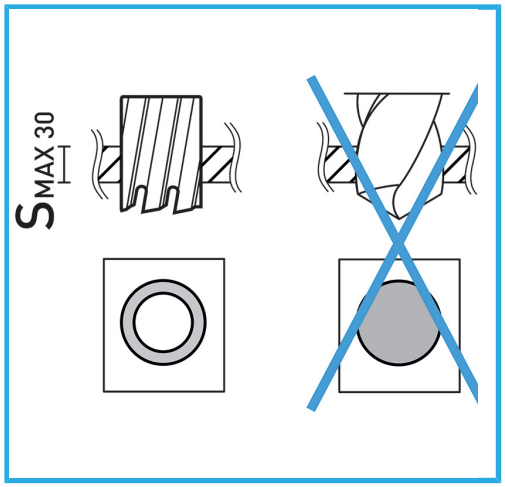

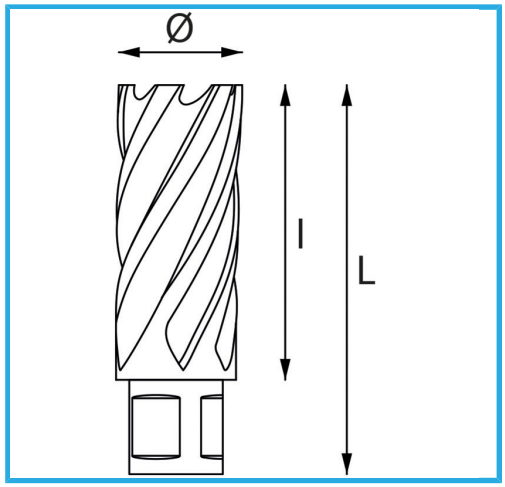

ø	13 mm
Capacidad de corte	50 mm
Longitud total	85 mm
Dimensiones de embalaje	-
Peso bruto	0,09 kg
Codigo de barras	8012667292157

Colgante

HSS CO 5% -