ART. F002/12L

TALADRO DE NÚCLEO LARGAS CON MANGO WELDON

PERMITE UN CORTE MUY RÁPIDO, NO REQUIERE PRETALADRADO Y NO CREA NINGUNA FORMACIÓN DE REBABAS GRACIAS AL MENOR ESFUERZO..

€57,40

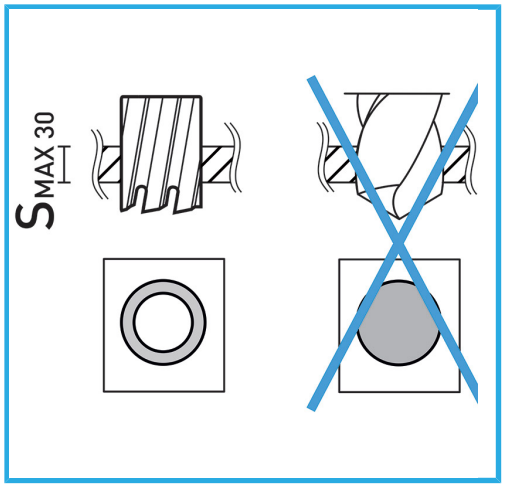

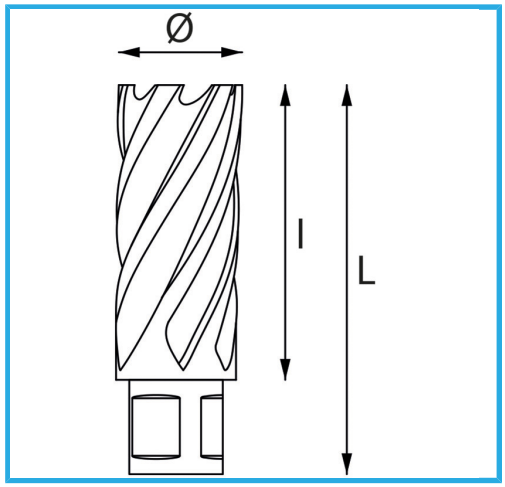

ø	12 mm
Capacidad de corte	50 mm
Longitud total	85 mm
Dimensiones de embalaje	-
Peso bruto	0,08 kg
Codigo de barras	8012667292140

Colgante

HSS CO 5% -