ART. BN415N008A
BUSSOLA CON INSERTO ESAGONALE

€2,81

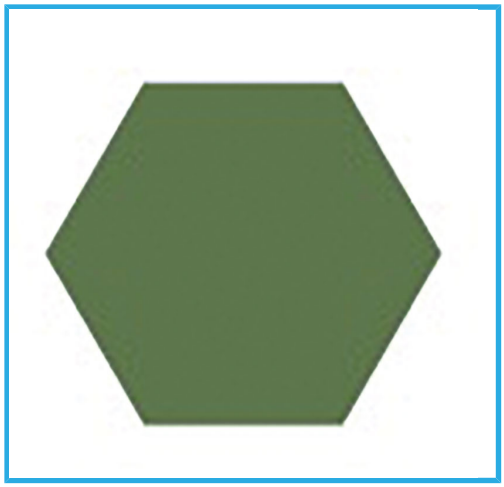

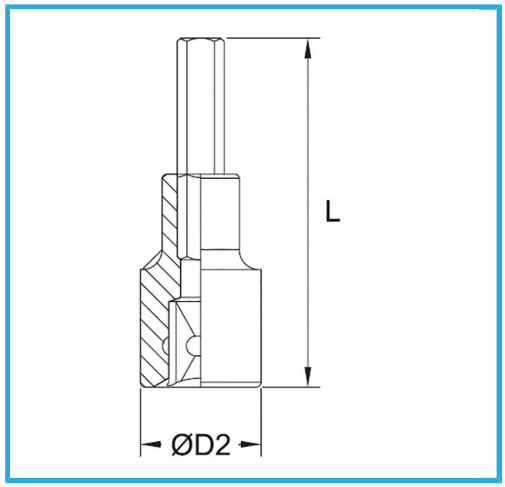

Misura	8 mm
D2	12 mm
Lunghezza	37 mm
Dimensioni imballo	100 x 45 x 12 h mm
Peso lordo	0,02 kg
Codice EAN	8012667281373

Append.

-

Cr-V -

Cromata

1/4"