ART. BI4E1N035
CHIAVE A BUSSOLA AD IMPATTO

€22,70

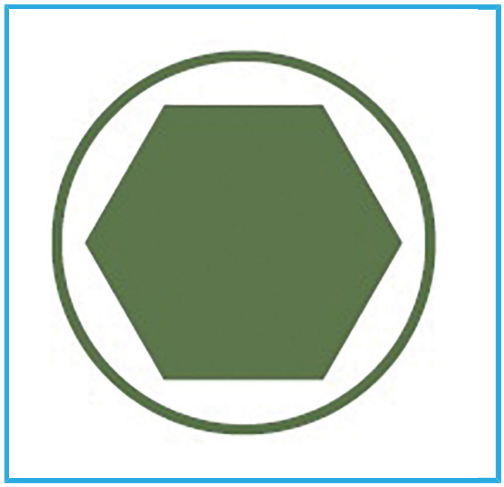

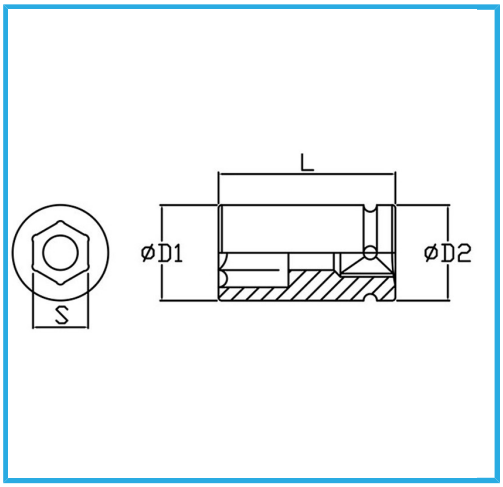

Misura	35 mm
D1	54 mm
D2	54 mm
Lunghezza	62 mm
Peso lordo	0,71 kg
Dimensioni imballo	-
Codice EAN	8012667272791

Fosfatata

1"

-

Cr-Mo -