ART. 0856/03

CHIAVI ESAGONALI CON MANICO ANATOMICO IN PLASTICA E PUNTA SFERICA

€2,75

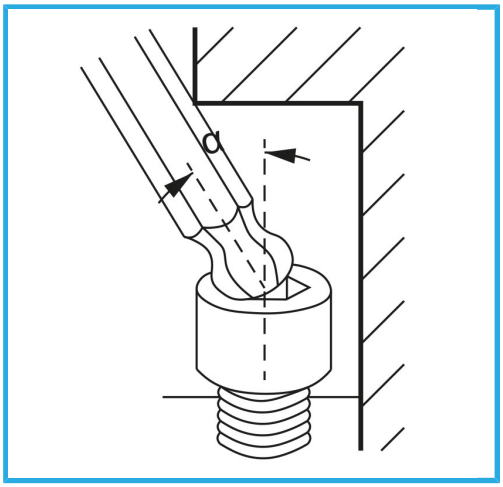

Misura	3 mm
Lunghezza	100 mm
Peso lordo	0,03 kg
Dimensioni imballo	210x80x20 h mm
Codice EAN	8012667187071

Append. -

Cr-V - Cromata