ART. M003/08V

MACHOS DE MÁQUINA CON RANURAS HELICOIDALES DE 35º A LA DERECHA PARA AGUJEROS CIEGOS

PASO GRUESO DE HILO ISOMÉTRICO - VÁSTAGO REFORZADO, EL TRATAMIENTO DE VAPORIZACIÓN AUMENTA LA DUREZA DE LA...

€12,00

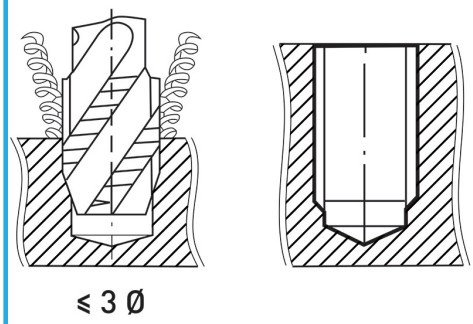

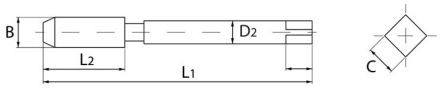

B	M8 x 1,25 mm
L2	22 mm
L1	90 mm
D2	8 mm
C	6.2 mm
Peso bruto	0,03 kg
Dimensiones de embalaje	10x10x105 h mm
Codigo de barras	8012667257262

	Caja	HSS-G	-
V	Vaporizado		HV=750
	Externa	DIN	371/C