ART. M003/04V

MACHOS DE MÁQUINA CON RANURAS HELICOIDALES DE 35º A LA DERECHA PARA AGUJEROS CIEGOS

PASO GRUESO DE HILO ISOMÉTRICO - VÁSTAGO REFORZADO, EL TRATAMIENTO DE VAPORIZACIÓN AUMENTA LA DUREZA DE LA...

€7,70

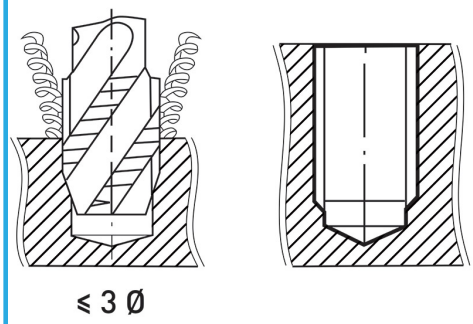

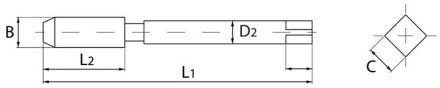

B	M4 x 0,70 mm
L2	13 mm
L1	63 mm
D2	4.5 mm
C	3.4 mm
Peso bruto	0,01 kg
Dimensiones de embalaje	70x11x11 h mm
Codigo de barras	8012667257248

	Caja	HSS-G	-
V	Vaporizado		HV=750
	Externa	DIN	371/C