ART. B007/12
KLEMMHALTERSATZ MIT 5 EINSÄTZEN

INKLUSIVE EINSÄTZE, PRAKTISCH, MIT DIESEM SET KÖNNEN SIE DIE MEISTEN DREHOPERATIONEN MIT KLEINEN DREHMASCHINEN...

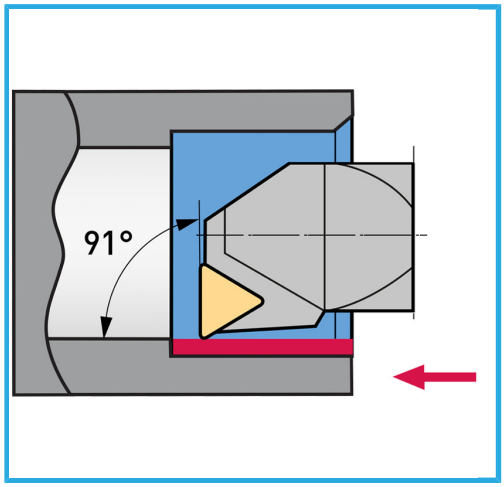

Außenschaft / Einsatz	12 mm / TCMT110204...
Innenschaft / Einsatz	10 mm / TCMT110204...
Länge	Ext: 88 mm / Int: 125 mm
Schraube	KV250
Bruttogewicht	0,68 kg
Verpackungsmaße	170x160x50 h mm
EAN-Code	8012667243968

Box

Brüniert

Extern