ART. T021/100
CABEZAL DE MANDRINADO CON AVANCE AUTOMATICO

PARA CORREGIR LIGERAMENTE LA AXIALIDAD Y EL DIÁMETRO DE LOS AGUJEROS. PUEDE FUNCIONAR DE FORMA AUTOMÁTICA Y MANUAL.

€2.790,00

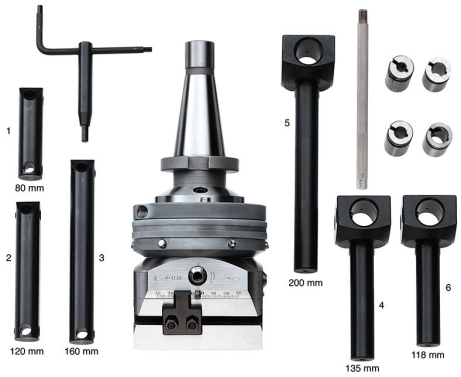

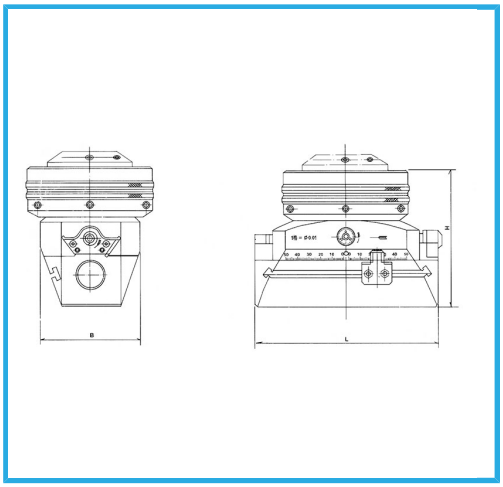

Diámetro máx. de aplanado y perforado	450 mm
Máx. desplazamiento de la guía	±50 mm
Avance fino	0,005 mm
Avance manual por giro	3 mm
Avance automático por giro	0,03-0,06-0,09 0,12-0,15-0,18 mm
Diámetro de los orificios del cabezal	22 mm
Diámetro del cabezal	168 mm
Altura del cabezal sin fijación	118 mm
Peso del cabezal sin fijación	7,8 kg
Longitud del cabezal	160 (L) mm
Anchura del cabezal	90 (B) mm
Orificio pinzas	8 - 10 - 12 - 14 ø mm
Accesorios	1 - 2 - 3 - 4 - 5
Orificio prolongación para herramienta	Ø 10 mm
Conexión	ISO40 - DIN2080
Peso bruto	17,56 kg
Dimensiones de embalaje	-
Codigo de barras	8012667002923

Caja

40 Cr -

Rectificado