ART. 40/D50
MANDRINO PORTAFRESAS COMBINADO

MAS-403 BT, CON CUERPO EQUILIBRADO, PARA FRESAS CILÍNDRICAS SEGÚN DIN 481, PARA FRESAS CON RANURA LONGITUDINAL DIN...

€189,00

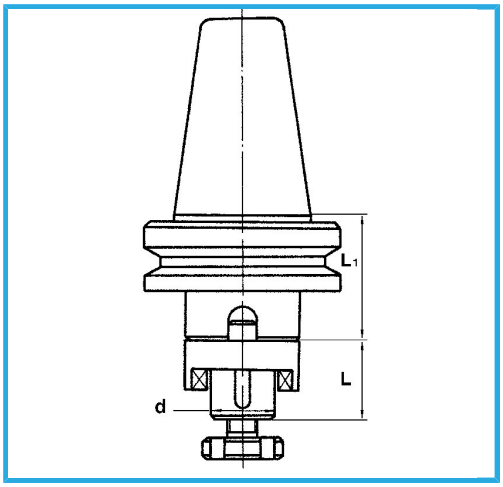

Buril	50
d - h6	40 mm
L	41 mm
L1	40 mm
Peso bruto	4,18 kg
Dimensiones de embalaje	-
Codigo de barras	8012667008611

Caja

Templado

Rectificado

18NiCrMo5 -