ART. 16A50
FRÄSERSPANNFUTTER-KOMBI

DIN 69871/A, AUSGEWUCHTETES SPANNFUTTERGEHÄUSE, FÜR ZYLINDRISCHE SCHAFTFRÄSER NACH DIN 481, FÜR FRÄSER...

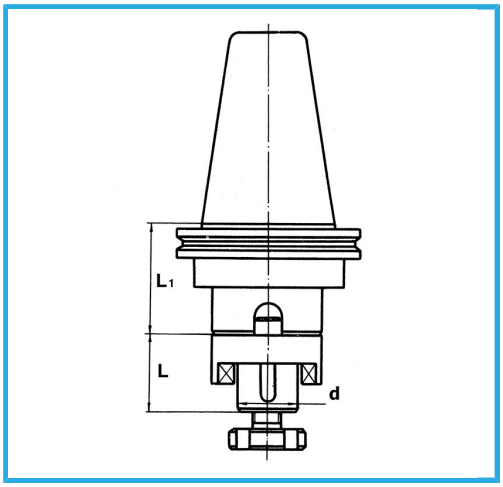

ISO	50
d-h6	16 mm
L	27 mm
L1	35 mm
Auswuchtdrehzahl rpm	12000
Bruttogewicht	4,16 kg
EAN-Code	8012667008123

Box

18NiCrMo5 -

Gehärtet