ART. T00E/S
PORTAHERRAMIENTAS PARA LLAVE DE VASO

TIPO S, APTO PARA EL ALOJAMIENTO DE ARBUSTOS CÓNICOS MORSE COD. C40142, Y PARA EL ALOJAMIENTO DIRECTO DE BARRAS GIRATORIAS...

€191,00

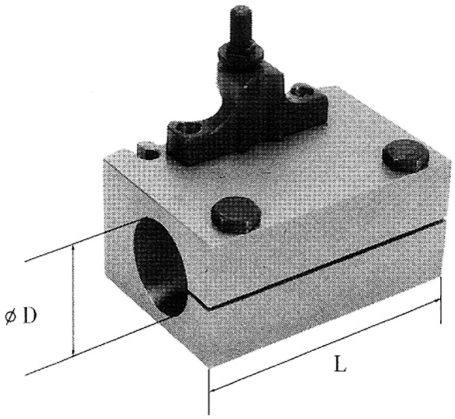

L	100 mm
D	30 mm
Peso bruto	1,53 kg
Dimensiones de embalaje	-
Codigo de barras	8012667192808

Caja