ART. T00C/S
PORTAHERRAMIENTAS PARA LLAVE DE VASO

TIPO S, APTO PARA EL ALOJAMIENTO DE ARBUSTOS CÓNICOS MORSE COD. C40142, Y PARA EL ALOJAMIENTO DIRECTO DE BARRAS GIRATORIAS...

€331,00

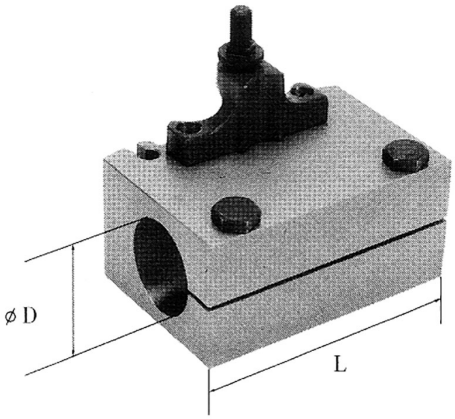

L	150 mm
D	40 mm
Peso bruto	3,77 kg
Dimensiones de embalaje	175x165x150 h mm
Codigo de barras	8012667191689

Caja