ART. T00B
TORRETA PARA TORNO DE CAMBIO RAPIDO

CON DIENTES DE ACOPLAMIENTO TEMPLADOS Y RECTIFICADOS. AL ACTUAR SOBRE UN PASADOR EXCÉNTRICO, EL PORTAHERRAMIENTAS SE...

€1.120,00

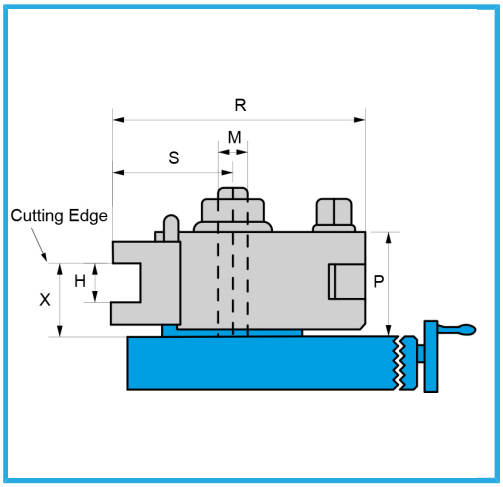

Radio mín. curvatura	150 mm
Escala	75 mm
P	71 mm
h	25 mm
X min	37 mm
Peso bruto	12,00 kg
Dimensiones de embalaje	320x320x160 h mm
Codigo de barras	8012667192792

Caja