ART. T00A
TORRETA PARA TORNO DE CAMBIO RAPIDO

CON DIENTES DE ACOPLAMIENTO TEMPLADOS Y RECTIFICADOS. AL ACTUAR SOBRE UN PASADOR EXCÉNTRICO, EL PORTAHERRAMIENTAS SE...

€877,00

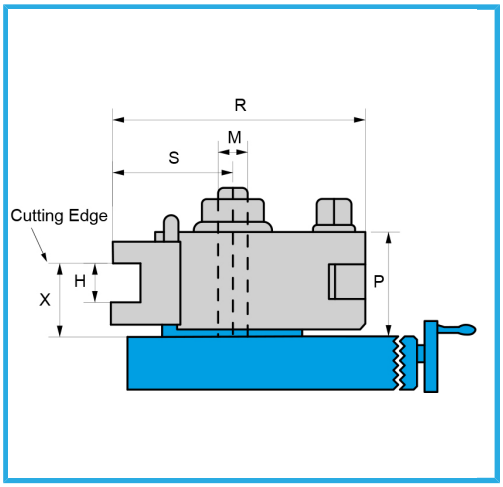

Radio mín. curvatura	100 mm
Escala	54 mm
P	48 mm
H	16 mm
X min	30 mm
Peso bruto	4,66 kg
Dimensiones de embalaje	275 x 275 x 120 h mm
Codigo de barras	8012667189433

Caja