ART. FFID08103A-K
TALADRADORA DE IMPACTO 810W

PORTABROCAS AUTOAPRIETE DE METAL SIN LLAVE VELOCIDAD VARIABLEAJUSTE ELECTRÓNICO DE VELOCIDAD2 MODOS: PERFORACIÓN /...

€122,00

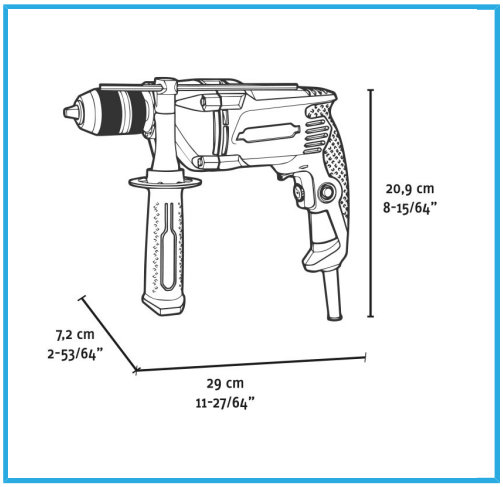

Potencia	810 W
Amperaje a 220-230V	3,9 A
Velocidad de giro en vacío	0-2800 min-1
Número de impactos	0-44800 min-1
Rango de apriete del mandril	2 - 13 mm
Rendimiento de taladro concreto	Max 16 mm
Rendimiento de taladro acero	Max 13 mm
Rendimiento de taladro madera	Max 30 mm
Codigo de barras	8012667404345
Dimensiones de embalaje	320 x 250 x 85 h mm
Peso bruto	2,70 kg

Caja

2 Funciones

- Velocidad Variable

Sin Llave

Velocidad Electrónica

Reversa

Bloqueo