ART. FB20ID3AB-22B
AKKU-SCHLAGBOHRSCHRAUBER 20V

BÜRSTENLOSER MOTOR, AUTOMATISCHE SPINDELARRETIERUNG, SELBSTSPANNENDES SCHNELLSPANNBOHRFUTTER AUS METALL, 21...

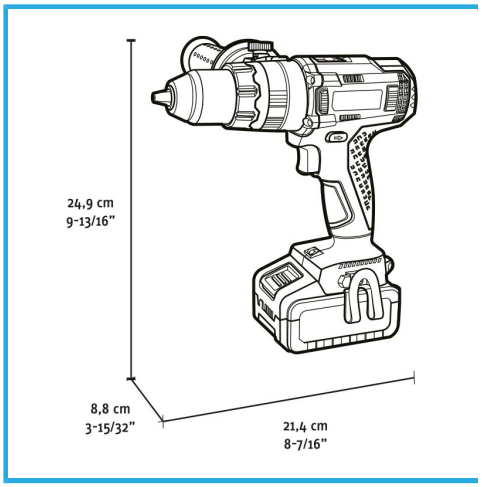

Leerlaufdrehzahl	0-550 min-1 / 0-2000 min-1
Schlaganzahl	0-7500 min-1 / 0-30000 min-1
Spannbereich des Spannfutters	1,5 - 13 mm
max. Drehmoment	70 / 75 Nm
Bohrleistung beton	Max 16 mm
Bohrleistung stahl	Max 13 mm
Bohrleistung holz	Max 40 mm
Maximaler Schraubendurchmesser	10 mm
EAN-Code	8012667404314
Verpackungsmaße	405 x 330 x 105 h mm
Bruttogewicht	4,38 kg

- Koffer
- Bürstenloser Motor
- Ohne Schlüssel
- Selector de Velocidad
- Elektronische Geschwindigkeit
- Variables Drehmome
- 3 Funktionen
- 2 x 2Ah, 20V
- 2A, 20V