ART. FB12CD3AS-22B
TALADRO ATORNILLADOR 12V

BLOQUEO AUTOMÁTICO DEL HUSILLO, PORTABROCAS AUTOAJUSTABLE SIN LLAVE, 21 CONFIGURACIONES DE EMBRAGUE, SELECCIÓN DE...

€167,00

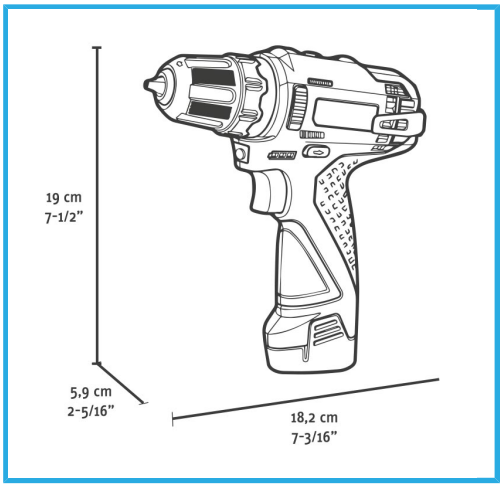

Velocidad de giro en vacío	0-380 min-1 / 0-1250 min-1
Rango de apriete del mandril	0,8 - 10 mm
Par máx.	19 / 30 Nm
Rendimiento de taladro acero	Max 10 mm
Rendimiento de taladro madera	Max 28 mm
Diámetro máximo del tornillo	6 mm
Codigo de barras	8012667404246
Peso bruto	2,29 kg
Dimensiones de embalaje	320 x 225 x 90 h mm

- Estuche de transporte
- Motor sin Escobillas
- Velocidad Electrónica
- Sin llave
- Par Variable
- Selector de Velocidad
- 2 Funciones
- 2 x 2Ah, 12V
- 2A, 12V