ART. E011/BSW1

JUEGO BSW DE REPARACION ROSCAS F-COIL

INDICADO PARA LA REGENERACIÓN DE ROSCAS O PARA OBTENER ROSCADOS MUY RESISTENTES EN MATERIALES BLANDOS.

€97,90

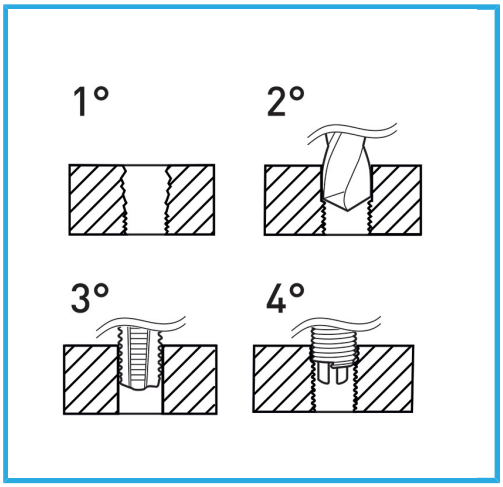

Rosca	1" x 8
Broca	-
Machos STI	E011/BSW1M
Utensilio para insertar	E011/U23
Herr. rompe arrastre	-
Insertos roscados	E010/BSW1E15
Cantidad de insertos	4
Dimensiones de embalaje	170x130x40 h mm
Peso bruto	1,19 kg
Codigo de barras	8012667364533

Colgante

HSS -

INOX -