ART. E011/M200X200

JUEGO METRICO DE REPARACION ROSCAS F-COIL

INDICADO PARA LA REGENERACIÓN DE ROSCAS O PARA OBTENER ROSCADOS MUY RESISTENTES EN MATERIALES BLANDOS.

€78,30

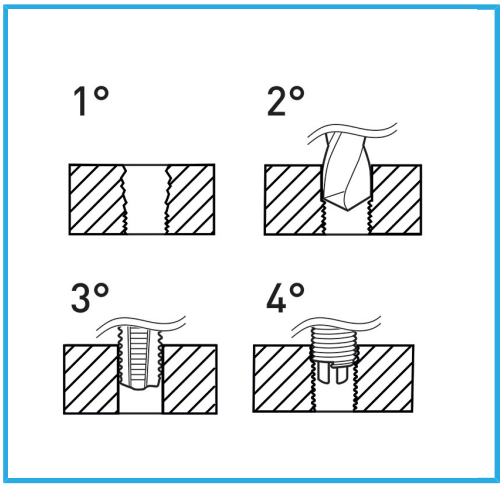

Dimensiones	M 20 x 2.0
Broca	-
Machos STI	E011/M200X200M
Utensilio para insertar	E011/U21
Herr. rompe arrastre	-
Cantidad de insertos	5
Peso bruto	0,81 kg
Dimensiones de embalaje	170x130x40 h mm
Codigo de barras	8012667366438

Colgante

HSS -

INOX -