ART. P031/80

PUNTE A TAZZA DIAMANTATE A CORONA CONTINUA

LA CORONA DIAMANTATA A SPESSORE SOTTILE GARANTISCE TAGLI SENZA SBAVATURE. QUESTA CARATTERISTICA AGEVOLA I LAVORI DI FORATURA SU...

€164,00

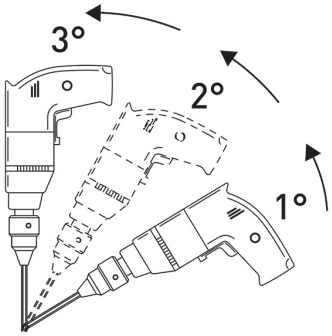

Misura	Ø 80 mm
Attacco esagonale	11 mm
Lunghezza totale	90 mm
Altezza diamante	5 mm
Grana	35/40
Peso lordo	0,57 kg
Dimensioni imballo	110 x 155 x 110 h mm
Codice EAN	8012667355319

Append.